BEOLAB 18

Design emblématique, son exceptionnel

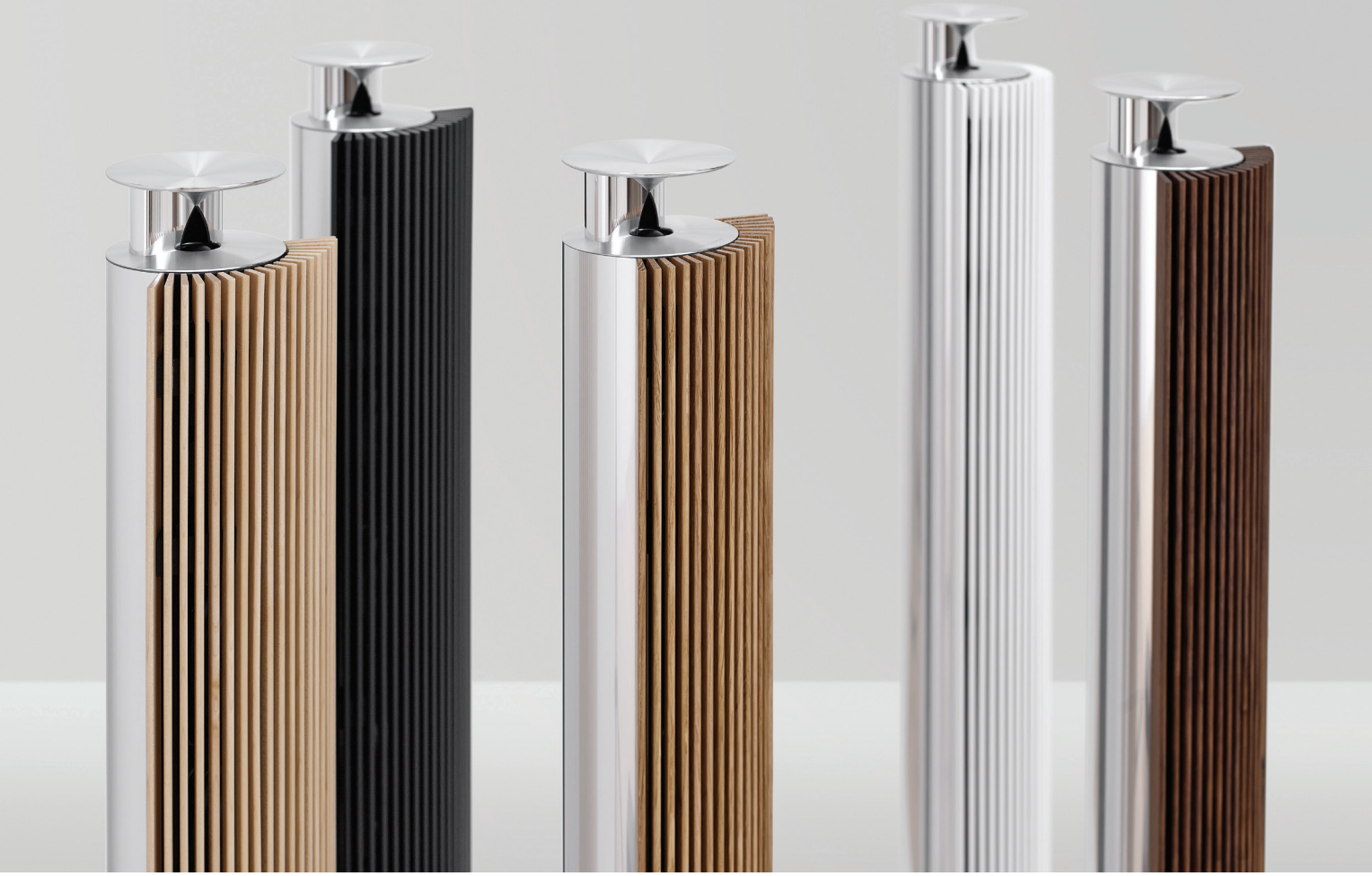

UNE ŒUVRE D'ART ACOUSTIQUE

La BeoLab 18 est une enceinte colonne exceptionnelle mêlant avec subtilité et raffinement design, savoir-faire et performances. Fabriquée à partir de matériaux d'exception, avec un souci du détail ne laissant aucune place au compromis et inspirée de la légendaire enceinte BeoLab 8000, elle met à l'honneur une silhouette classique tout en atteignant de nouveaux sommets en termes de performances et en ajoutant la compatibilité avec la technologie Immaculate Wireless Sound. Une installation sonore composée de BeoLab 18 nécessite juste un câble d'alimentation par enceinte, ce qui vous laisse toute la liberté nécessaire pour disposer des systèmes audio multicanaux partout dans votre intérieur.

BANG & OLUFSEN

DIMENSIONS

en cm

bang-olufsen.com/beolab18

Support mural

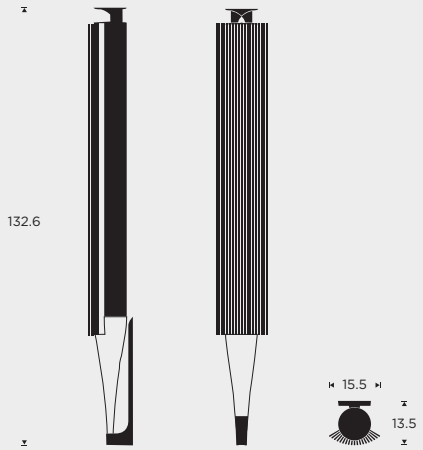

Pied

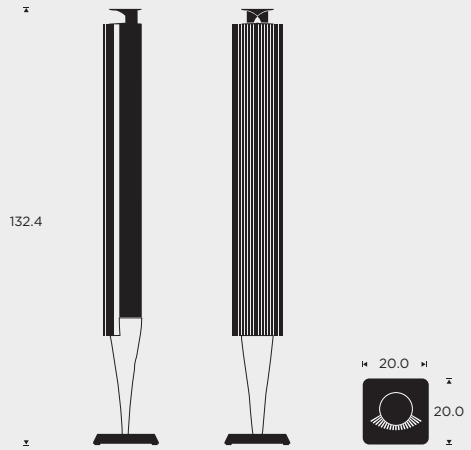

CARACTÉRISTIQUES TECHNIQUES

Designer	Options de placement	Poids
Torsten Valeur David Lewis Designers	Support mural ou support de sol	8,5 kg

Pilotes	Amplificateurs	Compatibilité sans fil
1 tweeter 3/4″ 1 woofer 6″	Amplificateur classe D de 160 watts pour le tweeter Amplificateur classe D de 160 watts pour les woofers	BeoVision 11, BeoVision 14, BeoVision Avant, BeoSound Moment, BeoLab Transmitter 1 et tout téléviseur ou amplificateur compatible WiSA.

Coloris					
Lamelles :	Érable	Chêne	Noyer	Noir	Blanc
Coffret en aluminium :	Natural	Noir	Brass tone		
Support mural : Natural et noir Support de sol : Noir	Natural	Noir			

FONCTIONS

Acoustic Lens Technology (ALT)
L'Acoustic Lens Technology (ALT) a pour avantage de procurer une dispersion horizontale à 180 degrés des fréquences supérieures, générant un son aux caractéristiques uniformes dans la zone située devant les enceintes, ce qui vous permet de vivre une expérience optimale tout en bénéficiant d'une plus grande liberté de mouvement.

Adaptive Bass Linearisation (ABL)
Adapte en permanence la réponse des basses au signal d'entrée pour des graves plus profonds sans risquer d'endommager le haut-parleur.

Adaptation à la pièce
Un bouton à trois positions contrôle la réponse des graves de l'enceinte en fonction de son emplacement dans la pièce.

Protection thermique
La température des haut-parleurs est surveillée en permanence pour des performances optimales constantes de l'enceinte.

Line sense
Marche/arrêt automatique – pour la connexion d'équipements d'une autre marque que Bang & Olufsen.

Connectique
- 2 prises Power Link (RJ45)
- 1 prise RCA (G/D)
- 1 prise TOSLINK
  - en entrée : taux d'échantillonnage 32 k, 44,1 k, 48 k, 96 k / PCM 16-24 bits
  - en sortie : taux d'échantillonnage 48 k/PCM 24 bits
- Power Link sans fil

11.2015V02